SCHEDA TECNICA **RIO -1**

VISTA FRONTALE

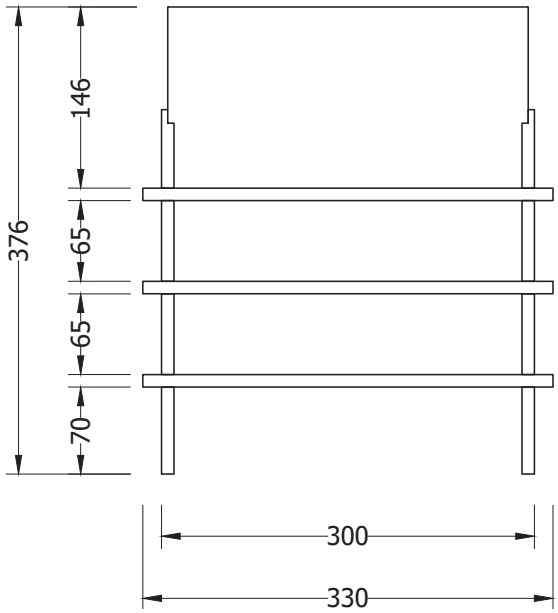

VISTA LATERALE

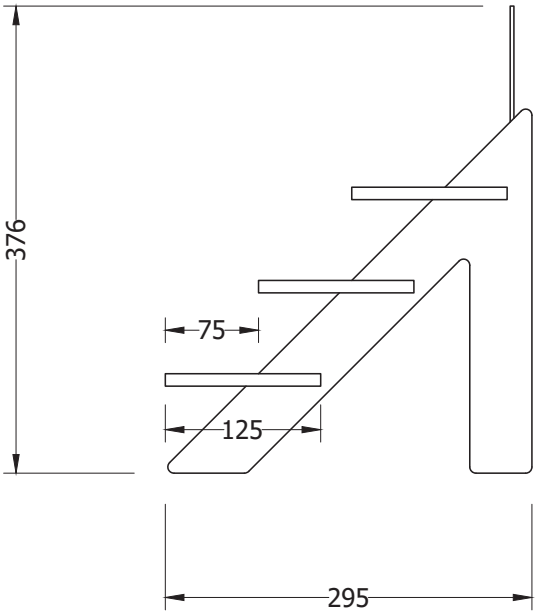

PIANTA

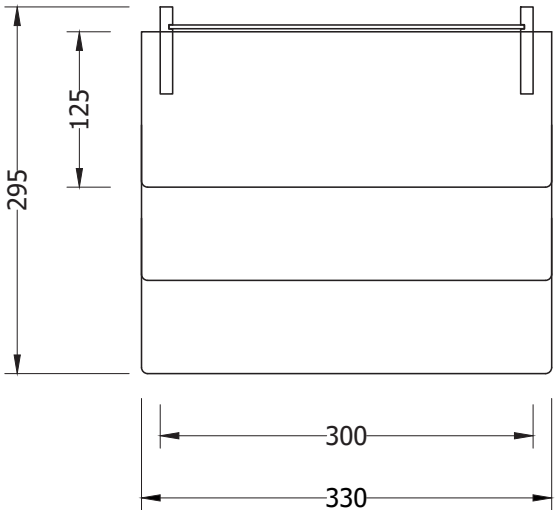

*tutte le misure sono indicate in mm

Dimensioni generali	330 (L) x 295 (P) x 376 (H) mm
Capacità	3 mensole
Materiale espositore	PVC espanso spessore 10 mm
Materiale pannello grafico	PVC espanso sp. 3mm
Dimensione pannello grafico	285 (L) x 145 (H) mm
Area personalizzabile pannello grafico	a tutto campo

É vietata la copia e la riproduzione dei contenuti e immagini in qualsiasi forma.
É vietata la redistribuzione e la pubblicazione dei contenuti e immagini non autorizzata espressamente dall'autore.
Copyright © 2020 · Cerexpo srl · All rights reserved.